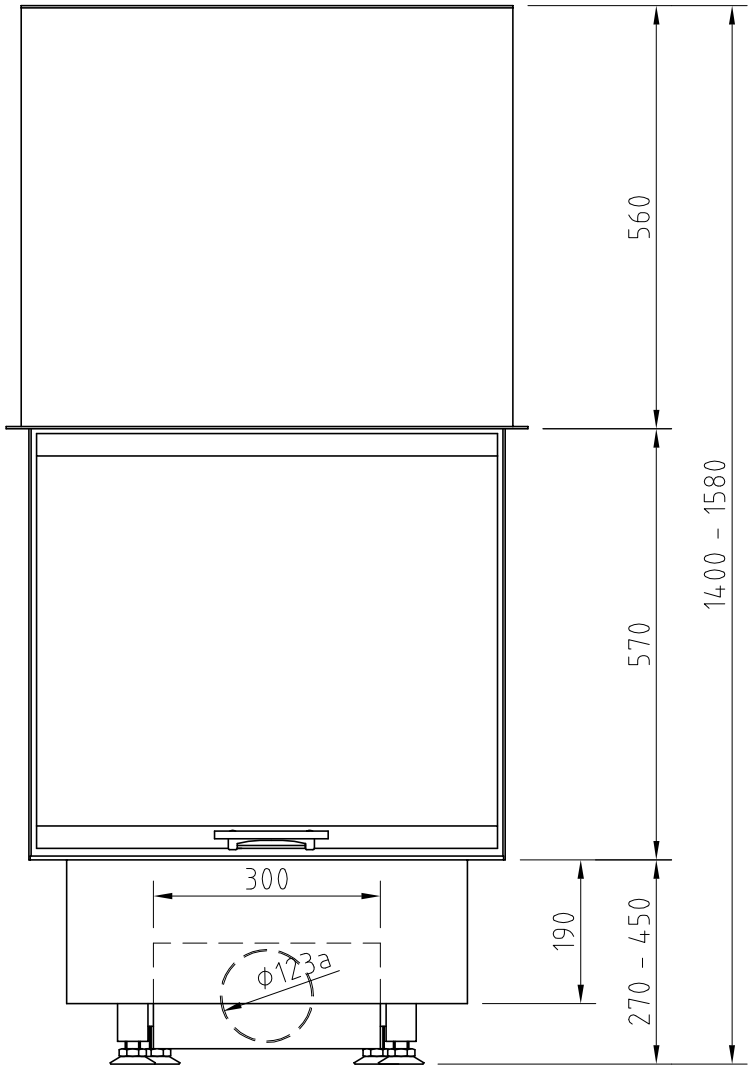

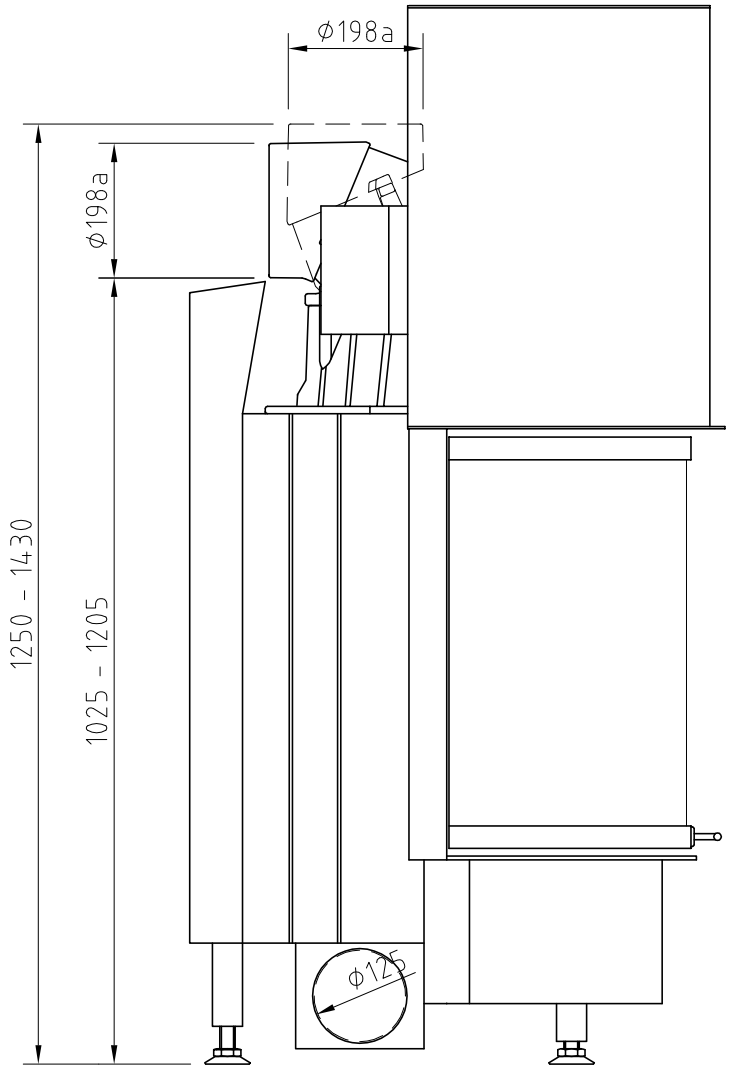

Änd.	Datum	Name		Datum	Name	Benennung
1			Bearbeitet	11.06.2007	Pierre Wilke	Ronda 60/57h 180°
2			Geprüft			
			Werkstoff			Modell
			Maßstab 1:10	Schmid Feuerungstechnik GmbH & Co.KG www.schmid.st		Zeich.–Nr.: (Artikelstamm)
						Zeich.–Nr.: (Artikelstamm)

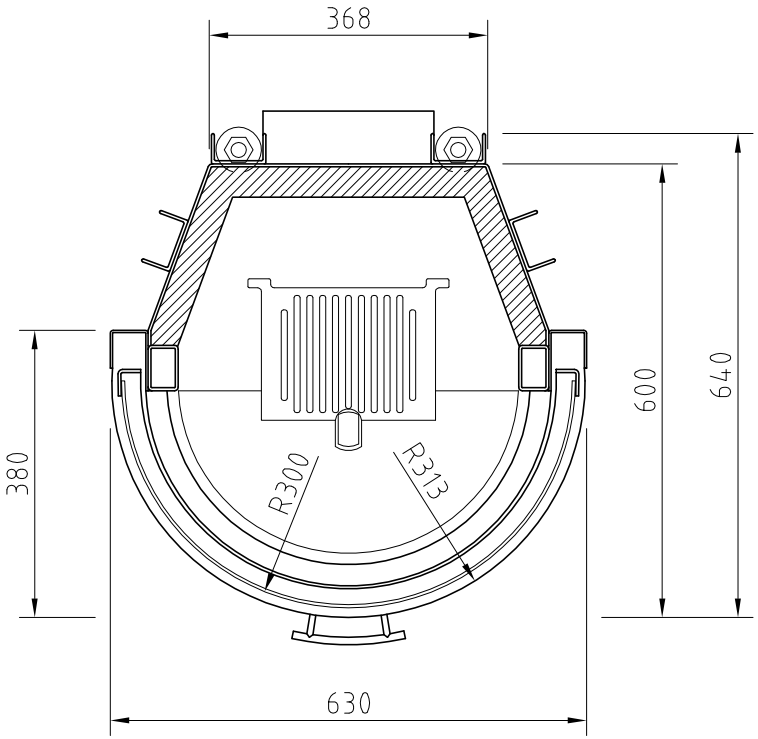

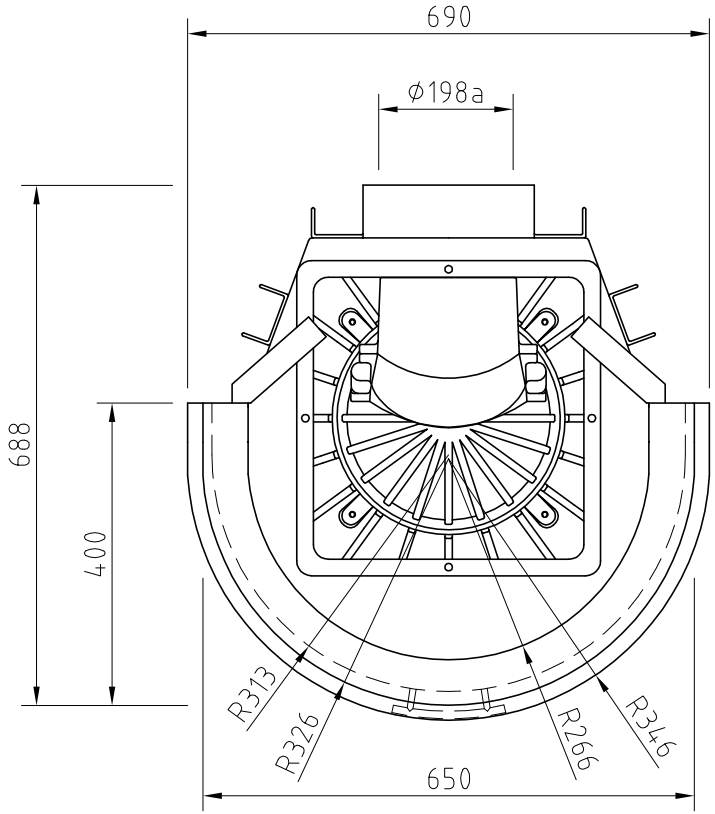

Änd.	Datum	Name		Datum	Name	Benennung
1			Bearbeitet	11.06.2007	Pierre Wilke	Ronda 60/57h 180°
2			Geprüft			
			Werkstoff			Modell
			Maßstab 1:10	Schmid Feuerungstechnik GmbH & Co.KG www.schmid.st		Zeich.–Nr.: (Artikelstamm)
						Zeich.–Nr.: (Artikelstamm)